Prilog 9.

1.1. NASLOVNA STRANA

PROJEKAT ARHITEKTURE

Investitor:	OPŠTINA LJUBOVIJA Vojvode Mišića 45, Ljubovija
Objekat:	**UPRAVNI OBJEKAT SPORTSKOG KOMPLEKSA FK »DRINA«** ul. Drinska bb, Ljubovija KP 661 KO Ljubovija
Vrsta tehničke dokumentacije:	IDP Idejni projekat
Naziv i oznaka dela projekta:	PROJEKAT ARHITEKTURE
Za građenje/izvođenje radova:	REKONSTRUKCIJA

Pečat i potpis:

Projektant:
DOMEXTRA doo Užice
Rosulje 17, Užice
Uroš LAZIĆ

Pečat i potpis:

Odgovorni projektant:
Uroš LAZIĆ, dia
300 E437 07

Broj dela projekta: IDP-01-201701/1
Mesto i datum: Užice, januar 2017.

Uroš Lazić 13574609 08-06039 77790014

Digitally signed by Uroš Lazić 1357460908-06039777900 14
Date: 2017.01.31 15:07:20 +01'00'

1.2. SADRŽAJ PROJEKTA ARHITEKTURE

1.1.	Naslovna stranaprojekta arhitekture
1.2.	Sadržajprojekta arhitekture
1.3.	Rešenje o određivanju odgovornog projektantaprojekta arhitekture
1.4.	Izjava odgovornog projektantaprojekta arhitekture
1.5.	Tekstualna dokumentacija
1.6.	Numerička dokumentacija
1.7.	Grafička dokumentacija

ИНЖЕЊЕРСКА КОМОРА СРБИЈЕ
Урош В.
Лазић
дипл. инж. арх.
300 Е437 07
ОДГОВОРНИ ПРОЈЕКТАНТ

1.3. REŠENJE O ODREĐIVANJU ODGOVORNOG PROJEKTANTA

Na osnovu člana 128. Zakona o planiranju i izgradnji ("Službeni glasnik RS", br. 72/09, 81/09 - ispravka, 64/10 - US, 24/11, 121/12, 42/13 - US, 50/2013 - US, 98/2013 - US, 132/14 i 145/14) i odredbi Pravilnika o sadržini, načinu i postupku izrade i način vršenja kontrole tehničke dokumentacije prema klasi i nameni objekata ("Službeni glasnik RS", br. 23/2015, 77/2015, 58/2016 i 96/2016) kao:

O D G O V O R N I P R O J E K T A N T

za izradu projekta ARHITEKTURE koji je deo IDP Idejnog projekta za rekonstrukciju Upravnog objekta sportskog kompleksa FK “Drina”u Ljuboviji, ul. Drinska bb, KP 661 KO Ljubovija određuje se:

Uroš LAZIĆ, dia.....300 E437 07

Projektant: DOMEXTRA doo Užice
Rosulje 17, Užice

Odgovorno lice/zastupnik: Uroš LAZIĆ

Pečat: Potpis:

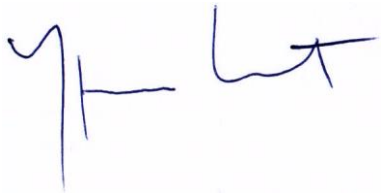

Broj tehničke dokumentacije: IDP-01-201701/1
Mesto i datum: Užice, januar 2017.

1.4. IZJAVA ODGOVORNOG PROJEKTANTA PROJEKTA ARHITEKTURE

Odgovorni projektant projekta arhitekture, koji je deo Idejnog projekta za rekonstrukcijuUpravnog objekta sportskog kompleksa FK “Drina”u Ljuboviji, ul. Drinska bb, KP 661 KO Ljubovija

Uroš LAZIĆ, dia

I Z J A V L J U J E M

1. da je projekat izrađen u skladu sa Zakonom o planiranju i izgradnji, propisima, standardima i normativima iz oblasti izgradnje objekata i pravilima struke;
2. da su pri izradi projekta poštovane sve propisane i utvrđene mere i preporuke za ispunjenje osnovnih zahteva za objekat i da je projekat izrađen u skladu sa merama i preporukama kojima se dokazuje ispunjenost osnovnih zahteva.

Odgovorni projektant IDP: Uroš LAZIĆ, dia

Broj licence: 300 E437 07

Pečat: Potpis:

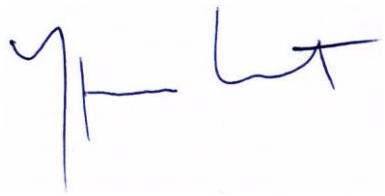

Broj tehničke dokumentacije: IDP-01-201701/1
Mesto i datum: Užice, januar 2017.

1.5. TEKSTUALNA DOKUMENTACIJA

TEHNIČKI OPIS
ZA IDEJNI PROJEKAT ARHITEKTURE ZA REKONSTRUKCIJU
UPRAVNOG OBJEKTA SPORTSKOG KOMPLEKSA FK »DRINA« LJUBOVIJA

Postojeći Upravni objekat sportskog kompleksa FK »Drina« nalazi se na kat. parceli 661 KO Ljubovija. Objekat je prizemni, ukupne bruto površine 245m2, neto korisne površine 213m2. Spratna visina prizemlja je 3,20m. Iznad prizemlja je ploča, a iznad ploče tavanski prostor koji se ne koristi i koji je izgrađen od drvene konstrukcije i pokriven valovitim pločama. Krov je jednovodni, sa nagibom krovne ravni od 17° prema zapadnoj strani objekta. Fasadni zidovi su od blokova debljine 20cm, malterisani obostrano, i obojeni fasadnom bojom. Objekat nije termički izolovan, tj. nema termoizolacije ni u spoljnim fasadnim zidovima ni u krovu.
Objekat je podeljen u više funkcionalnih celina, u koje se pristupa spolja. Počevši od severa prema jugu nižu se sledeće celine:

- Administracija kluba površine 36,10m2 (ulaz sa severne strane objekta)
- Vešernica površine 23,22m2 (ulaz sa zapadne strane objekta)
- Prostorije za klub površine 32,18m2 (ulaz sa zapadne strane objekta)
- Prostorije za sudije površine 17,12m2 (ulaz sa zapadne strane objekta)
- Prostorije za klub površine 32,55m2(ulaz sa zapadne strane objekta)
- Restoran sa kuhinjom površine 70,41m2 (ulaz u restoran sa istočne strane, ekonomski ulaz u kuhinju sa zapadne strane)

Osim restorana i pripadajuće kuhinje, sve ostale prostorije su renovirane (zamenjene su instalacije, toaleti, podne i zidne pločice, prozori i vrata) i u dobrom su stanju.
Postoji oštećenje podne ploče i slojeva poda u Administraciji kluba koje je prouzrokovano poplavom.

Predmet Idejnog projekta rekonstrukcije je:

1. Adaptacija restorana
2. Popravka oštećene podne ploče i slojeva poda u administraciji kluba
3. Sanacija krovne konstrukcije, krovnog pokrivača i oluka
4. Energetska sanacija objekta

1. Adaptacija restorana

Restoran se sastoji od ulaznog vetrobrana, sale restorana, toaleta i kuhinje sa magacinom. U postojeće toalete ulazilo se spolja, sa zapadne strane objekta.
Projektom se predviđa zatvaranje postojećih ulaza u toalete, i otvaranje novih iz unutrašnjosti restorana. Takođe, projektuju se novi mokri čvorovi – jedan ženski i jedan muški, na poziciji postojećih, koji se sastoje od predprostora sa umivaonikom i toaleta sa wc šoljom.
Kuhinja ostaje na mestu postojeće, s tim što se malo smanjuje. Zadržava se pozicija ekomonskog ulaza u kuhinju. Zadržava se i pozicija kuhinjskog magacina i njegova površina s tim što se ulaz u magacin pomera prema grafičkim prilozima. Kuhinja je delimično otvorena prema sali restorana preko pulta / šanka, koji je opremljen sudoperom i rashladnim vitrinama. Uz zid magacina unutar kuhinje predviđa se sudopera, a termička obrada hrane je pozicionirana uz spoljašnji istočni zid i zid prema prostorijama kluba (prema grafičkim prilozima).
Sala restorana i vetrobran ostaju na postojećim pozicijama. Vetrobran je negrejan, i projektom se predviđa zamena spoljašnje stolarije vetrobrana novom od šestokomornih pvc profila i dvostrukog stakla (pos IV u pos IV", pos V u pos V").
Na grafičkim prilozima data je i varijanta rasporeda stolova u sali restorana.

2. Popravka oštećene podne ploče i slojeva poda u administraciji kluba

Usled poplave došlo je do oštećenja dela podne ploče i slojeva poda u administraciji kluba, pa se predviđa zamena istih.

3. Sanacija krovne konstrukcije, krovnog pokrivača i oluka

Postojeći krovni pokrivač – valovite ploče je dotrajao i oštećen, i projektom se predviđa njegovo skidanje i deponovanje, i zamena novim krovnim pokrivačem. Fasadna obloga sa više strane jednovodnog krova koja je urađena od dasaka, takođe je oštećena i projektom se predviđa njena zamena novom oblogom. Vizuelnim pregledom konstrukcije krova uočena su njena oštećenja usled atmosferskih uticaja, i projektom se predviđa zamena stare drvene konstrukcije krova novom. Takođe, predviđa se izrada novih horizontalnih i vertikalnih oluka.
Nova drvena krovna konstrukcija sastoji se od venčanica 16/14cm, podrožnjača u sredini i na kraju objekta dim 16/16cm koje nose stubovi 16/16cm na rastojanju od 3,61m. Preko njih postavljaju se rogovi 10/14cm na rastojanju od 80cm sa nagibom od 17°. Preko rogova postavlja se daščana podloga.
U vertikalnoj ravni krova sa strane gde je krov podignut postavljaju se vertikalni stubići u liniji sa rogovima dim 10/12cm na rastojanju od 80cm. Preko njih postavljaju se horizontalne letve 5/10cm na rastojanju od 30cm preko kojih se postavlja daščana podloga.
Za krovni pokrivač i fasadnu oblogu odabran je isti materijal – samouklapajući profilisani čelični pocinkovani plastificirani lim sa antikondenz filcom, koji se postavlja preko prethodno podaščane podloge. Boja lima za krov i fasadnu oblogu – grafit siva. Potrebno je uraditi opšivke krova i okapnice takođe od čeličnog pocinkovanog plastificiranog lima.
Predviđa se zamena horizontalnog oluka i olučnih vertikala O1, O2, O3 i O4. Nove olučne vertikale su prečnika fi 12cm, i malo se pomeraju zbog postavljanja termoizolacije na fasadne zidove, tako da se moraju ponovo upojiti u kišnu kanalizaciju. Horizontalni oluk i olučne vertikale raditi od čeličnog pocinkovanog plastificiranog lima, boja grafit siva.

4. Energetska sanacija

Postojeći objekat je termički potpuno neizolovan – spoljni fasadni zidovi SFZ1 i ploča prema negrejanom tavanu MK1. Spoljašnja stolarija je zamenjena na svim prostorijama (pvc stolarijom sa ispunom od dvostrukog stakla), osim na restoranu i jedan prozor u administraciji kluba (stara drvena stolarija sa ispunom od jednostrukog stakla). Postojeće stanje odgovara energetskom razredu G prema proračunu iz Elaborata energetske efikasnosti.
Energetska sanacija obuhvata mere kojima se postiže smanjenje potrošnje energije i poboljšava energetski razred. To su:

- Zamena stare spoljašnje stolarije novom od pvc petokomornih profila sa ispunom od dvostrukog niskoemisionog stakla punjenog kriptonom
  pos I u pos I', pos III u pos II', pos IV u pos IV', pos VIII u pos VIII'
  *Termičkim omotačem nije obuhvaćen vetrobran restorana tako da se nova stolarija vetrobrana projektuje od petokomornih pvc profila sa ispunom od dvostrukog stakla. Vetrobran je negrejan prostor
- Zamena starih ulaznih vrata novim od pvc petokomornih profila sa ispunom od dvostrukog niskoemisionog stakla punjenog kriptonom
  pos V u pos V'
- Zamena starih ulaznih vrata novim od pvc petokomornih profila sa ispunom od sendvič panela
  pos VII u pos VII'
- Izolacija spoljnog fasadnog zida SFZ1 termoizolacijom čiji koeficijent toplotne provodljivosti mora biti min λ=0,036W/mK i debljine min d=12cm, kao što je EPS AF

Plus (λ=0,032W/mK) ili kamena vuna za kontaktnu fasadu (λ=0,036 W/mK) i izrada kontaktne fasade u završnoj boji i obradi u dogovoru sa investitorom i projektantom.

- Izolacija međuspratne konstrukcije ispod negrejanog tavana MK1 postavljanjem termoizolacije od mineralne vune debljine d=20cm po ploči
- Projektom Elektroenergetskih instalacija predviđa se da rasveta u restoranu bude od LED svetiljki, kao dodatna mera za poboljšanje EE.

Ovim merama postiže se unapređivanje energetske efikasnosti za 3 energetska razreda, i novoprojektovano stanje prema Elaboratu energetske efikasnosti odgovara energetskom razredu C i specifičnoj godišnjoj potrebnoj energiji za grejanje Qh,an=63,78kWh/m2a.

Novoprojektovana neto površina ostaje ista, a bruto površina se uvećava zbog udebljavanja zidova za postavljanje termoizolacije, tako da nove površine iznose:

UKUPNA NETO POVRŠINA	212,30m2 (NOVO)
UKUPNA BRUTO POVRŠINA	243,73m2 (NOVO)

Odgovorni projektant

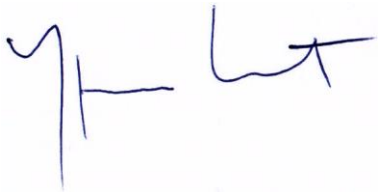

_____

Uroš LAZIĆ, dia

KONSTRUKTIVNI SKLOPOVI

POSTOJEĆE

SFZ1
Malter 2cm
Opekarski blok 20cm
Malter 2cm
Fasadna boja

SFZ2
Drvena konstukcija
Daščana obloga 2,5cm

PNT1
Keramičke pločice 1cm
Cementna košuljica3cm
AB ploča10cm

MK1
Malter 2m
Ploča 20cm

KK1
Drvena konstrukcija
Valovite salonit ploče

NOVOPROJEKTOVANO

SFZ1
Malter 2cm
Opekarski blok 20cm
Malter 2cm
Termoizolacija 12cm
Kontaktna fasada

SFZ2
Drveni stubići 10/12/80cm
Drvene letve 5/10/30cm
Daščana obloga 2cm
Samouklapajući čelični poc. plast. lim sa ak filcom 0,5mm

PNT1
Keramičke pločice na lepku 1cm
Cementna košuljica3cm
AB ploča10cm

MK1
Malter 2m
Ploča 20cm
Termoizolacija 20cm
Paropropusna vodonepropusna folija

KK1
Rogovi 10/14/80cm
Daščana obloga 2cm
Samouklapajući čelični poc. plast. lim sa ak filcom 0,5mm

Odgovorni projektant

ИНЖЕЊЕРСКА КОМОРА СРБИЈЕ
Урош В. Лазић
дипл. инж. арх.
300 E437 07
ОДГОВОРНИ ПРОЈЕКТАНТ

Uroš LAZIĆ, dia

1.6. NUMERIČKA DOKUMENTACIJA

PREDMER I PREDRAČUN

PREDMER I PREDRAČUN RADOVA

RB	OPIS POZICIJE	jm	količina	cena/jm	iznos
	I PRIPREMNI RADOVI				
1	Montaža i demontaža zaštitne ograde visine 2,00m. Na svakih 2 m postaviti stubove visine 2 m. Postaviti kapiju i table sa upozorenjem za prolaznike. Ograda se koristiti za sve vreme trajanja radova. Obračun po m1 ograde.				
		m1	60,00	600,00	36.000,00
2	Izrada i postavljanje tabli obaveštenja da se izvode građevinski radovi, sa osnovnim podacima o objektu, izvođaču, investitoru i projektantu. Tabla je dimenzija 200x100 cm. Obračun po komadu table.				
		kom	1,00	10.000,00	10.000,00
3	Montaža i demontaža priručne barake za smeštaj alata, materijala i radnika. Baraku izraditi od montažnih elemenata ili dasaka debljine 1" sa drvenom konstrukcijom. Baraku pokriti daskama i ter papirom. Obračun paušalno.				
		pauš	1,00	30.000,00	30.000,00
	svega PRIPREMNI RADOVI				**76.000,00**
	II DEMONTAŽE I RUŠENJA				
1	Demontaža postojećeg krovnog pokrivača, drvene fasadne obloge i drvene krovne konstrukcije. Cenom obuhvaćena demontaža, utovar i odvoz na deponiju koju odredi nadzorni organ. Obračun po m2 stvarne površine krova.				
		m2	300,00	400,00	120.000,00
2	Demontaža horizontalnih oluka i olučnih vertikala. Cenom obuhvaćena demontaža, utovar i odvoz na deponiju koju odredi nadzorni organ. Obračun po m1.				
		m1	56,00	100,00	5.600,00
3	Demontaža unutrašnjih vrata. Cenom obuhvaćena demontaža, utovar i odvoz na deponiju koju odredi nadzorni organ. Obračun po kom.				
		kom	4,00	600,00	2.400,00
4	Demontaža fasadne stolarije (prozora i vrata). Cenom obuhvaćena demontaža, utovar i odvoz na deponiju koju odredi nadzorni organ. Obračun po kom.				
		kom	13,00	600,00	7.800,00
5	Rušenje pregradnih zidova d=12cm visine h=3,00m u restoranu. Cenom obuhvaćeno rušenje, utovar i odvoz na deponiju koju odredi nadzorni organ. Obračun po m2 kompletnog zida.				
		m2	42,00	500,00	21.000,00
6	Rušenje slojeva poda restorana do ploče. Cenom obuhvaćeno rušenje, utovar i odvoz na deponiju koju odredi nadzorni organ. Obračun po m2 poda.				
		m2	75,00	300,00	22.500,00
7	Rušenje slojeva poda i podne konstrukcije, zajedno sa pregradnim zidovima od gips-kartonskih ploča u administraciji kluba. Cenom obuhvaćeno rušenje, utovar i odvoz na deponiju koju odredi nadzorni organ. Obračun po m2 podne konstrukcije.				
		m2	41,00	600,00	24.600,00
	svega DEMONTAŽE I RUŠENJA				**203.900,00**

III ZIDARSKI RADOVI

1	Zidanje pregradnih zidova debljine 12 cm opekom u produžnom malteru razmere 1:2:6, sa izradom serklaža. U visini nadvratnih greda, ili na visini od 200 cm uraditi armirano betonske serklaže dimenzija 7x15 cm. Marka betona je MB 20, a armatura serklaža 2Ø8, uzengije Ø 6/25. Prevez raditi na pola opeke, a vezu sa ostalim zidovima na pravilan način. Po završenom zidanju spojnice očistiti. U cenu zida ulazi i izrada serklaža, armatura, oplata i pomoćna skela. Obračun po m2 zida, otvori se odbijaju.				
		m2	37,00	1.400,00	51.800,00
2	Zaziđivanje fasadnog parapeta giter blokom 19x19x25 cm u produžnom malteru razmere 1:2:6, sa izradom serklaža. Debljina zida je 19 cm. Blokove pre ugradnje kvasiti vodom. Po završenom zidanju spojnice očistiti do dubine 2 cm. Obračun po m2.				
		m2	4,00	2.000,00	8.000,00
3	Malterisanje cementnim malterom razmere 1:4 u dva sloja. Pre malterisanja površine očistiti i prskati retkim cementnim mlekom. Omalterisane površine moraju biti ravne, bez preloma i talasa, a ivice oštre i prave. Malter kvasiti da ne dođe do brzog sušenja i "pregorevanja". Obračun po m2 malterisane površine.				
		m2	80,00	750,00	60.000,00
	svega ZIDARSKI RADOVI				**119.800,00**

IV BETONSKI RADOVI

1	Nabavka i razastiranje šljunka ispod podne ploče. Tamponski sloj šljunka nasuti, nabiti do potrebne zbijenosti i fino isplanirati sa tolerancijom po visini +1 cm. Obračun po m3 nabijenog šljunka.				
	U administraciji kluba	m3	6,00	2.000,00	12.000,00
	Trotoari sa zadnje strane restorana	m3	6,00	2.000,00	12.000,00
2	Izrada podloge od lako armiranog betona, debljine 10 cm, marke MB 20. Podlogu armirati mrežastom armaturom i betonirati. Gornju površinu betonske podloge izravnati, a beton negovati. U cenu ulazi i armatura. Obračun po m2 podloge.				
	U administraciji kluba	m2	41,00	1.800,00	73.800,00
	Trotoari sa zadnje strane restorana	m2	30,00	1.800,00	54.000,00
3	Izrada cementne košuljice debljine 3-5 cm, kao podloge. Podlogu za košuljicu, pre nanošenja košuljice, očistiti i oprati. Malter za košuljicu spraviti sa prosejanim šljunkom "jedinicom", razmere 1:3 i negovati je dok ne očvrsne. Obračun po m2 košuljice.				
	Administracija kluba	m2	41,00	900,00	36.900,00
	Restoran	m2	75,00	900,00	67.500,00
	svega BETONSKI RADOVI				**256.200,00**

V TESARSKI RADOVI

1	Izrada krovne konstrukcije od suve jelove građe. Krov izraditi u svemu prema projektu i detaljima. Krov se sastoji od venčanica i podrožnjača dim 16/16cm, stubova 16/16cm, rogova 10/14cm, letvi 5/10cm. Uraditi sve propisane tesarske veze krovnih elemenata i ojačanja od flah gvožđa, kotvi, zavrtnjeva, klamfi i slično. Obračun po m2 horizontalne projekcije krova.				
		m2	300,00	2.200,00	660.000,00

2	Nabavka i postavljanje daščane podloge preko krovne konstrukcije. Daske debljine 24 mm od suve, prave i kvalitetne jelove daske, optimalne dužine postaviti na dodir i zakovati. Obračun po m2 postavljene površine.				
		m2	450,00	850,00	382.500,00
	svega TESARSKI RADOVI				**1.042.500,00**

	VI IZOLATERSKI RADOVI				
1	Izrada hidroizolacije poda preko cementne košuljice u kuhinji i mokrim čvorovima. Izolaciju raditi od armiranog polimer-cementa sa obradom holkera h=20cm. Obračun po m2 postavljene hidroizolacije.				
		m2	30,00	1.100,00	33.000,00
2	Nabavka i postavljanje vodonepropusne, paropropusne folije preko daščane podloge krovnih i fasadnih ravni. Obračun po m2 postavljene folije				
		m2	390,00	120,00	46.800,00
3	Nabavka i postavljanje laganog izolacionog filca od mineralne vune, URSA SF 40 ili sličan, debljine 20 cm. Lagani filc od mineralne vune postaviti kao termo izolaciju po ploči iznad prizemlja, po detaljima i uputstvu proizvođača. Obračun po m2 izvedene izolacije.				
		m2	240,00	1.400,00	336.000,00
	svega IZOLATERSKI RADOVI				**415.800,00**

	VII FASADERSKI RADOVI				
1	Nabavka materijala i izrada termoizolovane kontaktne fasade. Preko EPS AF Plus ili tvrdih ploča kamene vune (min λ=0,036W/mK) debljine 12cm, koje su zalepljene za podlogu i pričvrscene zavrtnjima 5-6 kom/m2 naneti fasadu sa svim potrebnim slojevima, sa završnom obradom max veličine zrna 1,5mm, u tonu po izboru investitora. Obraditi ivice i uglove fasade profilima. U cenu ulazi fasadna skela. Obračun po m² .				
		m2	280,00	1.900,00	532.000,00
	svega FASADERSKI RADOVI				**532.000,00**

	VIII LIMARSKI RADOVI				
1	Pokrivanje krova samouklapajućim fasadnim čeličnim pocinkovanim plastificiranim limom debljine 0,5mm sa antikondenz filcom. Profilisani lim imitira klasične falcovane elemente korišćene za “ravno” pokrivanje krovova. Boja lima grafit siva. U cenu ulazi nabavka materijala i izrada komplet pokrivanja sa svim potrebnim opšivkama za prelom ravni. Obračun po m2 stvarno pokrivene površine krova.				
		m2	305,00	1.200,00	366.000,00
2	Oblaganje fasadnih ravni samouklapajućim fasadnim čeličnim pocinkovanim plastificiranim limom debljine 0,5mm sa antikondenz filcom. Profilisani lim imitira klasične falcovane elemente korišćene za “ravno” pokrivanje krovova. Boja lima grafit siva. U cenu ulazi nabavka materijala i izrada komplet fasadne obloge sa svim potrebnim opšivkama za prelom ravni. Obračun po m2 pokrivene fasade.				
		m2	130,00	1.200,00	156.000,00

3	Izrada limenih opšivki. Za izradu opšivki koristiti čelični pocinkovani plastificirani lim u boji grafit sivoj. Cenom obuhvatiti nabavku i montažu lima.				
	opšivanje dimnjačkih i ventilacionih kanala	kom	2,00	8.000,00	16.000,00
	izrada okapnica RŠ do 60cm	m1	140,00	1.000,00	140.000,00
4	Izrada horizontalnih poluoluka i olučnih vertikala fi 12cm od čeličnog pocinkovanog plastificiranog lima. Boja grafit siva. Obračun po m1 horizontalnog i vertikalnog oluka.				
		m1	60,00	900,00	54.000,00
	svega LIMARSKI RADOVI				**732.000,00**

IX GRAĐEVINSKA STOLARIJA

1	Proizvodnja i ugradnja fasadnih prozora i vrata, boja bela, visokokvalitetnih PVC petokomornih profila Rehau Euro 70 ili sl.ično, gde je sistemska dubina štoka 70 mm. Prozori i vrata su zastakljeni niskoemisionim termoizolacionim staklom 4+16+4 (flot 4+16 inertni gas+4 niskoemisiono)ili pvc termo panelom. Ugradnja prozora vrši se posredstvom čeličnih držača. Okov: sistemski, u svemu prema kataloškoj specifikaciji proizvođača sistema, tipa Maco Multitrend ili sl. Prozori moraju da zadovolje koeficienat toplotne provodljivosti UW = 1.2 W/m2K ili manje. U svemu prema šemama stolarije. Obračun po kom ugrađenog prozora.				
	pos I' 180/140cm	kom	1,00	25.000,00	25.000,00
	pos II' 240/140cm	kom	1,00	35.000,00	35.000,00
	pos IV' 200/258cm	kom	2,00	50.000,00	100.000,00
	pos V' 150/258cm	kom	1,00	84.000,00	84.000,00
	pos VII' 80/260cm	kom	1,00	40.000,00	40.000,00
	pos VIII' 60/60cm	kom	3,00	7.500,00	22.500,00
2	Proizvodnja i ugradnja fasadnih prozora i vrata, boja bela, visokokvalitetnih PVC petokomornih profila Rehau Euro 70 ili sl.ično, gde je sistemska dubina štoka 70 mm. Prozori i vrata su zastakljeni flot staklom 4+16+4 ili pvc termo panelom. Ugradnja prozora vrši se posredstvom čeličnih držača. Okov: sistemski, u svemu prema kataloškoj specifikaciji proizvođača sistema, tipa Maco Multitrend ili sl.. U svemu prema šemama stolarije. Obračun po kom ugrađenog prozora.				
	pos IV'' 200/258cm	kom	2,00	45.500,00	91.000,00
	pos V'' 150/258cm	kom	1,00	75.000,00	75.000,00
3	Izrada i postavljanje jednokrilnih unutrašnjih vrata. Vrata su aluminijumska, dimenzija prema šemama stolarije. Dovratnik i ramovsku konstrukciju izraditi od Al profila, a ispunu krila od Al panela ispune i stakla, u dogovoru sa investitorom. Profile i ispunu krila plastificirati po izboru investitora. Način otvaranja vrata obrtni. Vrata opremiti potrebnim okovom, šarkama i bravom. Na podu postaviti gumeni odbojnik. Obračun po komadu ugrađenih vrata.				
	pos 1' 90/205cm	kom	1,00	50.000,00	50.000,00
	pos 2' 70/205cm	kom	5,00	23.500,00	117.500,00
	svega GRAĐEVINSKA STOLARIJA				**640.000,00**

X KERAMIČARSKI RADOVI

1	Postavljanje podnih protivkliznih keramičkih pločica I klase. Pločice lepiti odgovarajućim lepkom za pločice. Podlogu prethodno pripremiti i polaganje izvesti prema odvodu. Postaviti soklu od podne keramičke pločice visine 10cm. Postavljene pločice fugovati fleksibilnom vodoodbojnom fug masom i očistiti. U cenu ulazi nabavka svog potrebnog materijala i rad. Obračun po m2.				
		m2	120,00	2.500,00	300.000,00
2	Postavljanje zidnih keramičkih pločica u toaletima do h=2,0m i kuhinji do h=1,5m. Pločice lepiti odgovarajućim lepkom za pločice. Podlogu prethodno pripremiti. Postavljene pločice fugovati fleksibilnom vodoodbojnom fug masom i očistiti. U cenu ulazi nabavka svog potrebnog materijala i rad. Obračun po m2.				
		m2	50,00	2.200,00	110.000,00
	svega KERAMIČARSKI RADOVI				**410.000,00**

XI SUVOMONTAŽNI RADOVI

1	Izrada pregradnog zida u administraciji kluba debljine 100 mm, jednostruka metalna potkonstrukcija obložena obostrano jednostrukim gips kartonskim pločama GKB 12,5 mm, sistem Knauf W111. Pregradni nenosiv zid izraditi od pocinkovanih profila CW 75, postaviti kamenu vunu debljine 75 mm i obložiti jednostrukim gips kartonskim pločama, po projektu i uputstvu proizvođača. Sastave obraditi glet masom i bandaž trakama. U cenu ulazi i radna skela. Obračun po m2 postavljene površine.				
		m2	25,00	1.200,00	30.000,00
	svega SUVOMONTAŽNI RADOVI				**30.000,00**

XII MOLERSKO FARBARSKI RADOVI

1	Bojenje sa gletovanjem zidova disperznom bojom. Malterisane zidove gletovati, površine obrusiti, očistiti. Impregnirati i prevući disperznim kitom.Predbojiti i ispraviti toniranim disperznim kitom, a zatim bojiti disperznom bojom prvi i drugi put. Boja i ton po izboru investitora. Cenom je obuhvaćen materijal, transport i rad. Obračun po m2 obojene površine.				
		m2	200,00	300,00	60.000,00
2	Bojenje sa gletovanjem plafona disperznom bojom. Površine plafona gletovati, obrusiti, očistiti. Impregnirati i prevući disperznim kitom.Predbojiti i ispraviti toniranim disperznim kitom, a zatim bojiti disperznom bojom prvi i drugi put. Boja i ton po izboru investitora. Cenom je obuhvaćen materijal, transport i rad. Obračun po m2 obojene površine.				
		m2	80,00	300,00	24.000,00
	svega MOLERSKO FARBARSKI RADOVI				**84.000,00**

REKAPITULACIJA

I	PRIPREMNI RADOVI	76.000,00
II	DEMONTAŽE I RUŠENJA	203.900,00
III	ZIDARSKI RADOVI	119.800,00
IV	BETONSKI RADOVI	256.200,00
V	TESARSKI RADOVI	1.042.500,00
VI	IZOLATERSKI RADOVI	415.800,00
VII	FASADERSLO RADOVI	532.000,00
VIII	LIMARSKI RADOVI	732.000,00
IX	GRAĐEVINSKA STOLARIJA	640.000,00
X	KERAMIČARSKI RADOVI	410.000,00
XI	SUVOMONTAŽNI RADOVI	30.000,00
XII	MOLERSKO FARBARSKI RADOVI	84.000,00
	UKUPNO	**4.542.200,00**

Odgovorni projektant:

Uroš Lazić, dia

ИНЖЕЊЕРСКА КОМОРА СРБИЈЕ
Урош В. Лазић
дипл. инж. арх.
300 E437 07
ОДГОВОРНИ ПРОЈЕКТАНТ

ŠEME STOLARIJE

1.6.1.A. SPOLJAŠNJA STOLARIJA - PVC

DOMEXTRA	ŠEME SPOLJAŠNJE STOLARIJE	POS
OBJEKAT	UPRAVNI OBJEKAT FK DRINA - LJUBOVIJA	I'
NAZIV POZICIJE	PVC PROZOR - DVODELNI	

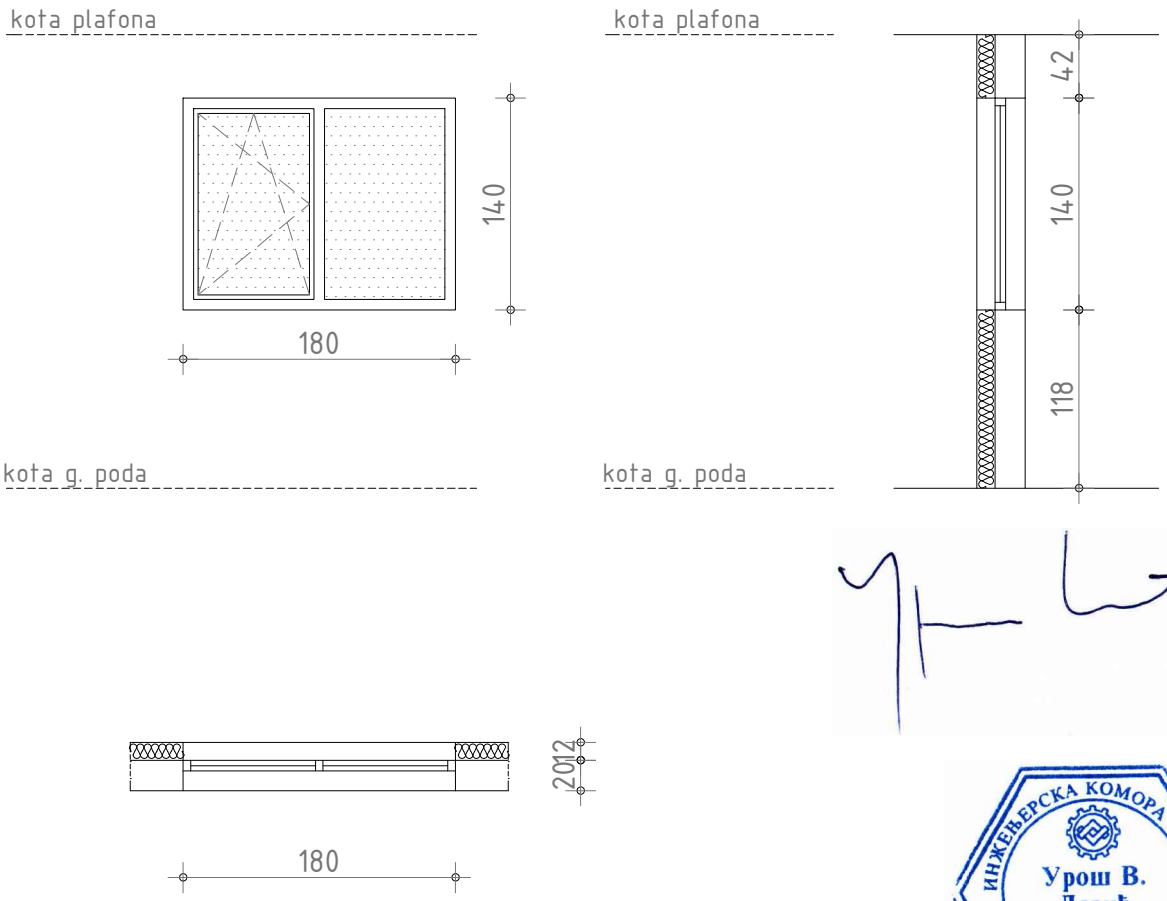

ИНЖЕЊЕРСКА КОМОРА СРБИЈЕ
Урош В. Лазић
дипл. инж. арх.
300 E437 07
ОДГОВОРНИ ПРОЈЕКТАНТ

OPIS:

Izrada, transport i montaža dvodelnog prozora, od pvc petokomornih profila u kuhinji restorana.
Prozor se sastoji iz 2 dela, od čega je 1 fiksni, a drugo krilo se otvara, način otvaranja okretno/nagibni.
Profil je bele boje od PVC petokomornih profila Rehau Euro 70 ili sl.ično, gde je sistemska dubina štoka 70 mm. Prozori i vrata su zastakljeni niskoemisionim termoizolacionim staklom 4+16+4 (flot 4+16 inertni gas +4 niskoemisiono).Prozori moraju da zadovolje koeficienat toplotne provodljivosti UW = 1.2 W/m2K ili manje. Staklo peskirati.
Ugradnja prozora vrši se posredstvom čeličnih držača.
Okov: sistemski, u svemu prema kataloškoj specifikaciji proizvođača, tipa Maco Mult-itrend ili sl. dimenzinisanog i atestiranog za nosivost od 120 kg ili veću.
Prozore i vrata snadbeti visokokvalitetnim izmenjivim zaptivačima.
Ponudjači dostavljaju atesnu dokumentaciju da prozori zadovoljavaju traženi koeficient toplotne provodljivosti.

zidarska mera:	180/140	ukupno:
broj komada:	1	1
R 1:50	NAPOMENA: SVE MERE PRE IZRADE I UGRADNJE PROVERITI NA LICU MESTA	IDP-01-201701/1 broj lista:01

DOMEXTRA	ŠEME SPOLJAŠNJE STOLARIJE	POS
OBJEKAT	UPRAVNI OBJEKAT FK DRINA - LJUBOVIJA	II'
NAZIV POZICIJE	PVC PROZOR - ČETVORODELNI	

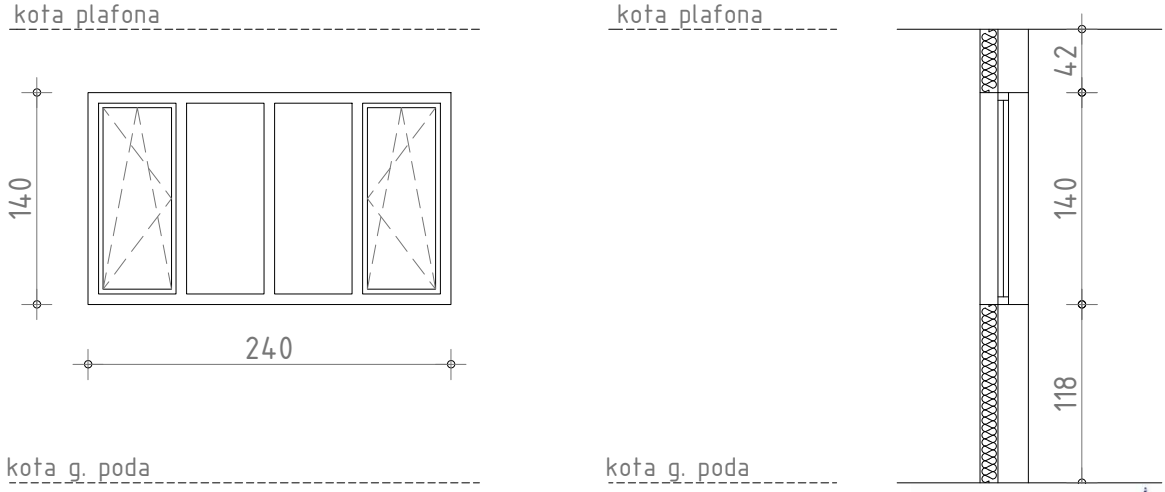

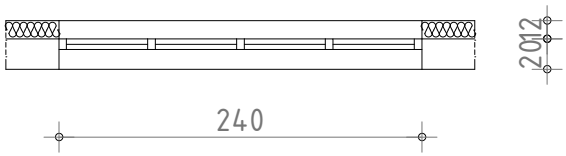

ИНЖЕЊЕРСКА КОМОРА СРБИЈЕ
Урош В. Лазић
дипл. инж. арх.
300 E437 07
ОДГОВОРНИ ПРОЈЕКТАНТ

OPIS:

Izrada, transport i montaža četvorodelnog prozora, od pvc petokomornih profila u administraciji kluba. Prozor se sastoji iz 4 dela, od čega su dva središnja dela fiksna, a bočna krila se otvaraju, način otvaranja okretno/nagibni.
Profil je bele boje od PVC petokomornih profila Rehau Euro 70 ili sl.ično, gde je sistemska dubina štoka 70 mm. Prozori i vrata su zastakljeni niskoemisionim termoizolacionim staklom 4+16+4 (flot 4+16 inertni gas +4 niskoemisiono).Prozori moraju da zadovolje koeficienat toplotne provodljivosti UW = 1.2 W/m2K ili manje.
Ugradnja prozora vrši se posredstvom čeličnih držača.
Okov: sistemski, u svemu prema kataloškoj specifikaciji proizvođača, tipa Maco Mult-itrend ili sl. dimenzinisanog i atestiranog za nosivost od 120 kg ili veću.
Prozore i vrata snadbeti visokokvalitetnim izmenjivim zaptivačima.
Ponudjači dostavljaju atesnu dokumentaciju da prozori zadovoljavaju traženi koeficient toplotne provodljivosti.

zidarska mera:	240/140	ukupno:
broj komada:	1	1
R 1:50	NAPOMENA: SVE MERE PRE IZRADE I UGRADNJE PROVERITI NA LICU MESTA	IDP-01-201701/1
		broj lista:02

DOMEXTRA	ŠEME SPOLJAŠNJE STOLARIJE	POS
OBJEKAT	UPRAVNI OBJEKAT FK DRINA - LJUBOVIJA	IV'
NAZIV POZICIJE	PVC PROZOR - PETVORODELNI	

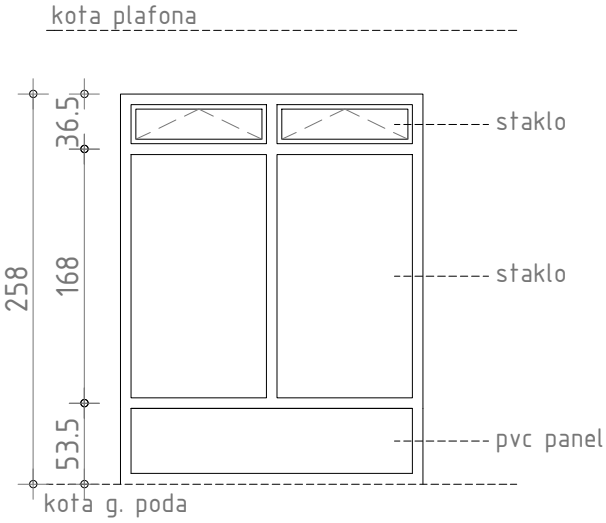

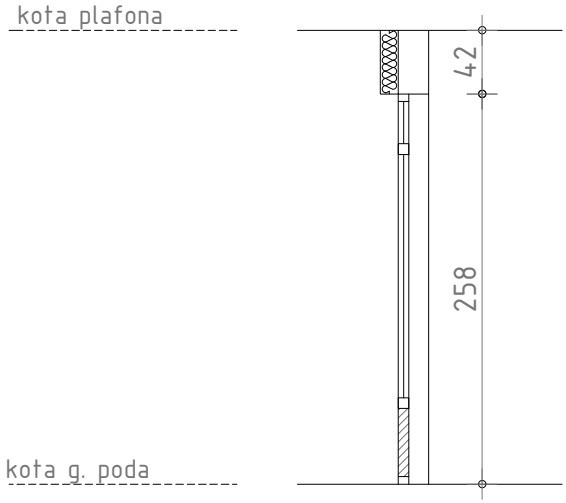

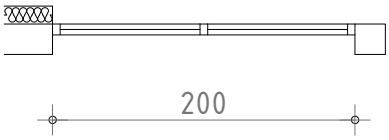

ИНЖЕЊЕРСКА КОМОРА СРБИЈЕ
Урош В. Лазић
дипл. инж. арх.
300 E437 07
ОДГОВОРНИ ПРОЈЕКТАНТ

OPIS:

Izrada, transport i montaža petodelnog prozora, od pvc petokomornih profila u restoranu.
Prozor se sastoji iz 5 delova, donjeg fiksnog dela sa ispunom od pvc panela, 2 fiskna dela sa ispunom od stakla, i 2 nadsvetla koja se otvaraju, način otvaranja nagibni.
Profil je bele boje od PVC petokomornih profila Rehau Euro 70 ili sl.ično, gde je sistemska dubina štoka 70 mm. Prozori i vrata su zastakljeni niskoemisionim termoizolacionim staklom 4+16+4 (flot 4+16 inertni gas +4 niskoemisiono) i termoizolacionog pvc panela - donji fiksni deo.
Prozori moraju da zadovolje koeficienat toplotne provodljivosti UW = 1.2 W/m2K ili manje.
Ugradnja prozora vrši se posredstvom čeličnih držača.
Okov: sistemski, u svemu prema kataloškoj specifikaciji proizvođača, tipa Maco Mult-itrend ili sl. dimenzinisanog i atestiranog za nosivost od 120 kg ili veću.
Prozore i vrata snadbeti visokokvalitetnim izmenjivim zaptivačima.
Ponudjači dostavljaju atesnu dokumentaciju da prozori zadovoljavaju traženi koeficient toplotne provodljivosti.

zidarska mera:	200/258	ukupno:
broj komada:	2	2
R 1:50	NAPOMENA: SVE MERE PRE IZRADE I UGRADNJE PROVERITI NA LICU MESTA	IDP-01-201701/1
		broj lista:03

DOMEXTRA	ŠEME SPOLJAŠNJE STOLARIJE	POS
OBJEKAT	UPRAVNI OBJEKAT FK DRINA - LJUBOVIJA	IV''
NAZIV POZICIJE	PVC PROZOR - PETVORODELNI	

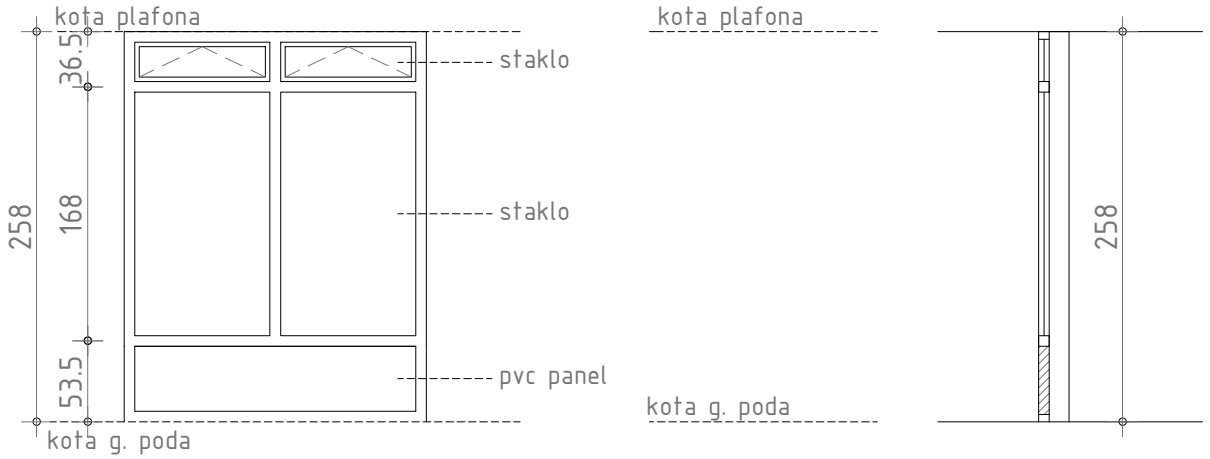

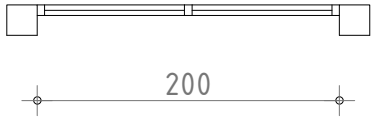

ИНЖЕЊЕРСКА КОМОРА СРБИЈЕ
Урош В. Лазић
дипл. инж. арх.
300 E437 07
ОДГОВОРНИ ПРОЈЕКТАНТ

OPIS:

Izrada, transport i montaža petodelnog prozora, od pvc petokomornih profila u delu vetrobrana restorana.
Prozor se sastoji iz 5 delova, donjeg fiksnog dela sa ispunom od pvc panela, 2 fiskna dela sa ispunom od stakla, i 2 nadsvetla koja se otvaraju, način otvaranja nagibni.
Profil je bele boje od PVC petokomornih profila Rehau Euro 70 ili sl.ično, gde je sistemska dubina štoka 70 mm. Prozori i vrata su zastakljeni flot staklom 4+16+4 i termoizolacionim pvc panelom - donji fiksni deo.
Ugradnja prozora vrši se posredstvom čeličnih držača.
Okov: sistemski, u svemu prema kataloškoj specifikaciji proizvođača, tipa Maco Mult-itrend ili sl. dimenzinisanog i atestiranog za nosivost od 120 kg ili veću.
Prozore i vrata snadbeti visokokvalitetnim izmenjivim zaptivačima.

zidarska mera:	200/258	ukupno:
broj komada:	2	2
R 1:50	NAPOMENA: SVE MERE PRE IZRADE I UGRADNJE PROVERITI NA LICU MESTA	IDP-01-201701/1
		broj lista:04

DOMEXTRA	ŠEME SPOLJAŠNJE STOLARIJE	POS
OBJEKAT	UPRAVNI OBJEKAT FK DRINA - LJUBOVIJA	V'
NAZIV POZICIJE	PVC ULAZNA VRATA - TRODELNA	

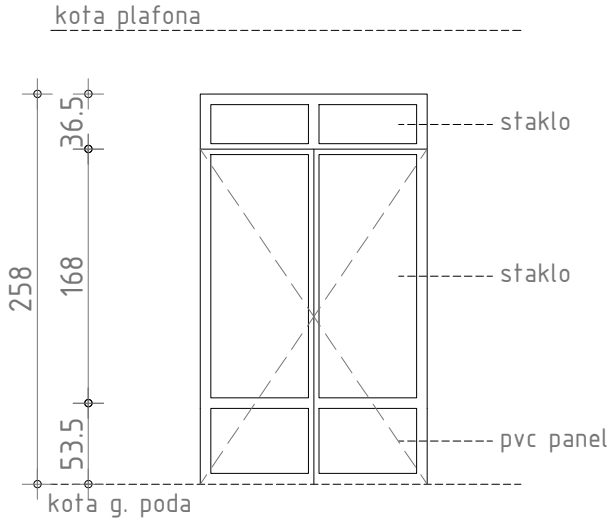

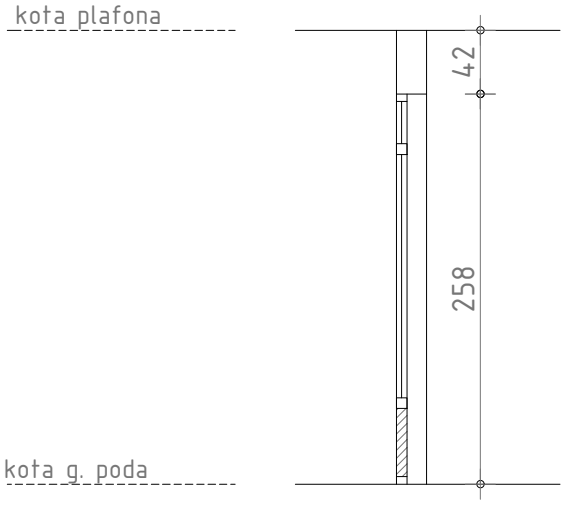

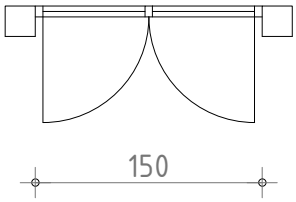

ИНЖЕЊЕРСКА КОМОРА СРБИЈЕ
Урош В. Лазић
дипл. инж. арх.
300 E437 07
ОДГОВОРНИ ПРОЈЕКТАНТ

OPIS:

Izrada, transport i montaža trodelnih ulaznih vrata, od pvc petokomornih profila u delu restorana. Ulazna vrata se sastoji iz 2 krila koja se otvaraju, i nadsvetla koje je fiksno. Način otvaranja vrata je obrtni. Vrata opremiti dovoljnim brojem šarki i cilindar bravom sa 3 ključa.
Profil je bele boje od PVC petokomornih profila Rehau Euro 70 ili sl.ično, gde je sistemska dubina štoka 70 mm. Prozori i vrata su zastakljeni niskoemisionim termoizolacionim staklom 4+16+4 (flot 4+16 inertni gas +4 niskoemisiono) i termoizolacionog pvc panela - donji fiksni deo.
Prozori moraju da zadovolje koeficienat toplotne provodljivosti UW = 1.2 W/m2K ili manje.
Ugradnja se vrši posredstvom čeličnih držača.
Okov: sistemski, u svemu prema kataloškoj specifikaciji proizvođača, tipa Maco Mult-itrend ili sl. dimenzinisanog i atestiranog za nosivost od 120 kg ili veću.
Prozore i vrata snadbeti visokokvalitetnim izmenjivim zaptivačima.
Ponudjači dostavljaju atesnu dokumentaciju da prozori zadovoljavaju traženi koeficient toplotne provodljivosti.

zidarska mera:	150/258	ukupno:
broj komada:	1	1
R 1:50	NAPOMENA: SVE MERE PRE IZRADE I UGRADNJE PROVERITI NA LICU MESTA	IDP-01-201701/1
		broj lista:05

DOMEXTRA	ŠEME SPOLJAŠNJE STOLARIJE	POS
OBJEKAT	UPRAVNI OBJEKAT FK DRINA - LJUBOVIJA	V''
NAZIV POZICIJE	PVC ULAZNA VRATA - TRODELNA	

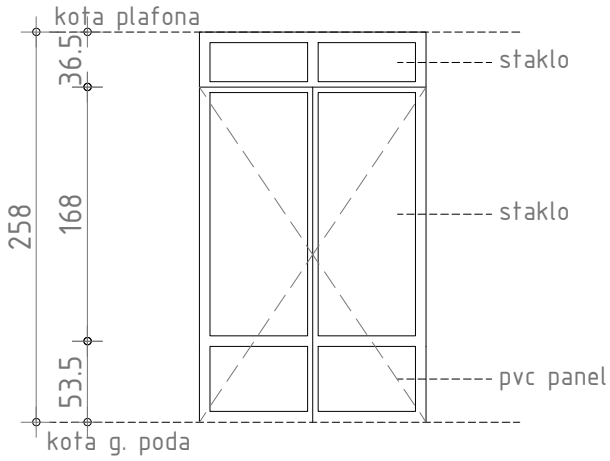

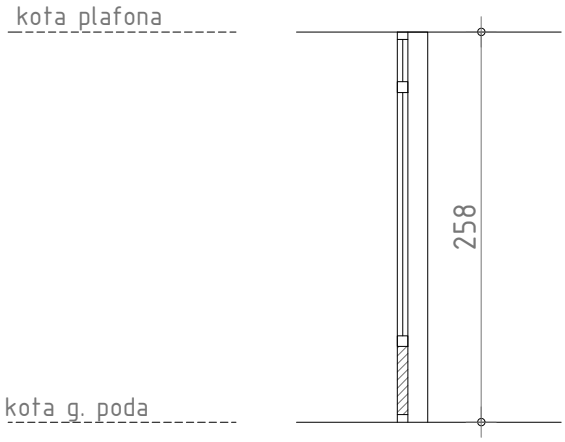

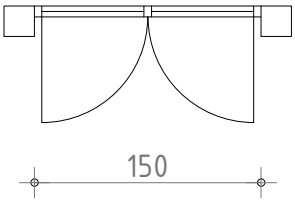

ИНЖЕЊЕРСКА КОМОРА СРБИЈЕ
Урош В. Лазић
дипл. инж. арх.
300 E437 07
ОДГОВОРНИ ПРОЈЕКТАНТ

OPIS:

Izrada, transport i montaža trodelnih ulaznih vrata, od pvc petokomornih profila u delu vetrobrana restorana.
Ulazna vrata se sastoji iz 2 krila koja se otvaraju, i nadsvetla koje je fiksno. Način otvaranja vrata je obrtni. Vrata opremiti dovoljnim brojem šarki i cilindar bravom sa 3 ključa.
Profil je bele boje od PVC petokomornih profila Rehau Euro 70 ili sl.ično, gde je sistemska dubina štoka 70 mm. Prozori i vrata su zastakljeni flot staklom 4+16+4 i termoizolacionim pvc panelom 24mm - donji fiksni deo.
Ugradnja se vrši posredstvom čeličnih držača.
Okov: sistemski, u svemu prema kataloškoj specifikaciji proizvođača, tipa Maco Mult-itrend ili sl. dimenzinisanog i atestiranog za nosivost od 120 kg ili veću.
Prozore i vrata snadbeti visokokvalitetnim izmenjivim zaptivačima.

zidarska mera:	150/258	ukupno:
broj komada:	1	1
R 1:50	NAPOMENA: SVE MERE PRE IZRADE I UGRADNJE PROVERITI NA LICU MESTA	IDP-01-201701/1
		broj lista:06

DOMEXTRA	ŠEME SPOLJAŠNJE STOLARIJE	POS
OBJEKAT	UPRAVNI OBJEKAT FK DRINA - LJUBOVIJA	VII'
NAZIV POZICIJE	PVC ULAZNA VRATA - DVODELNA	

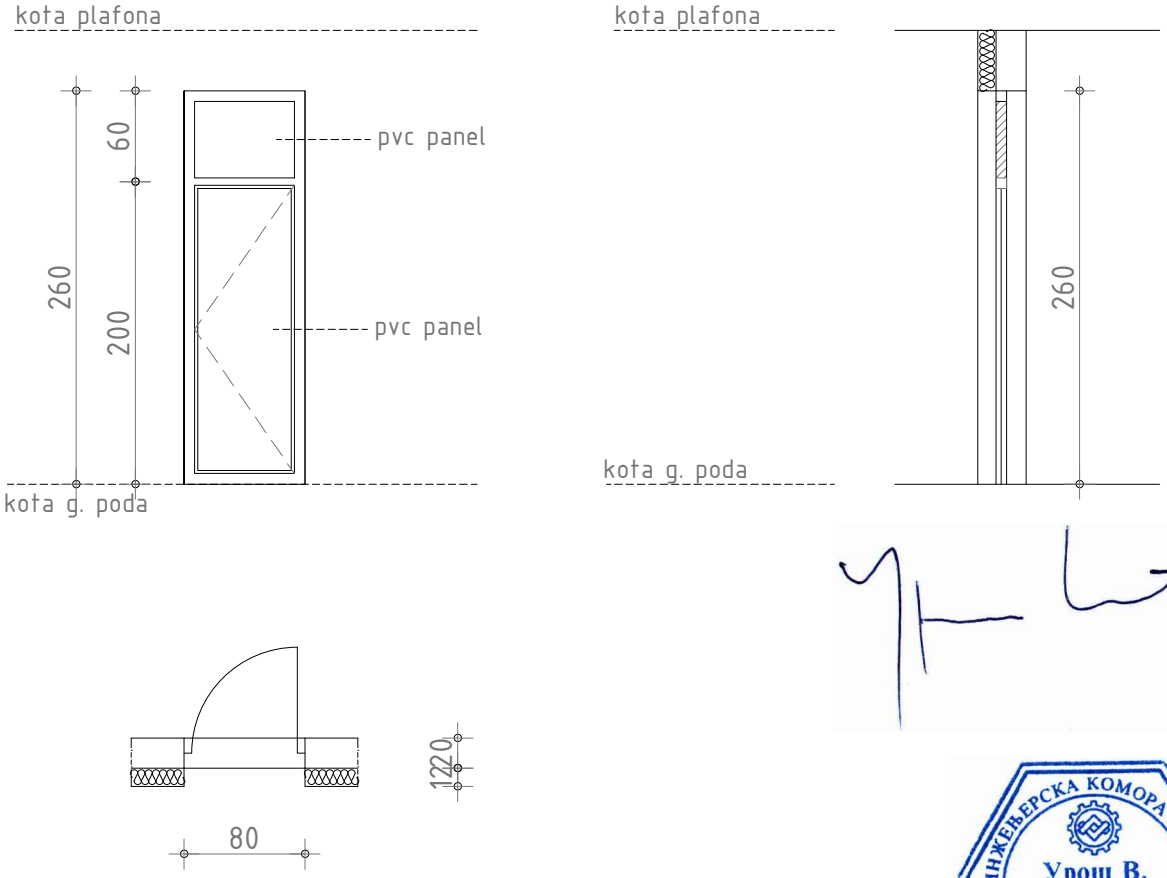

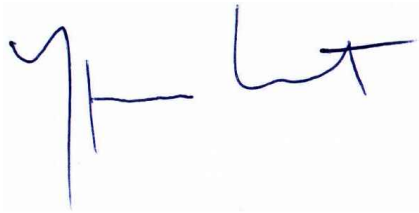

OPIS:

Izrada, transport i montaža dvodelnih ulaznih vrata, od pvc petokomornih profila u restoran.
Ulazna vrata se sastoje iz 1 krila koje se otvara, i nadsvetla koje je fiksno. Način otvaranja vrata je obrtni. Vrata opremiti dovoljnim brojem šarki i cilindar bravom sa 3 ključa.
Profil je bele boje od PVC petokomornih profila Rehau Euro 70 ili sl.ično, gde je sistemska dubina štoka 70 mm. Ispuna krila vrata i nadsvetla je od termoizolacionog pvc panela.
Ugradnja se vrši posredstvom čeličnih držača.
Okov: sistemski, u svemu prema kataloškoj specifikaciji proizvođača, tipa Maco Mult-itrend ili sl. dimenzinisanog i atestiranog za nosivost od 120 kg ili veću.
Prozore i vrata snadbeti visokokvalitetnim izmenjivim zaptivačima.

zidarska mera:	80/260	ukupno:
broj komada:	1	1
R 1:50	NAPOMENA: SVE MERE PRE IZRADE I UGRADNJE PROVERITI NA LICU MESTA	IDP-01-201701/1
		broj lista:07

DOMEXTRA	ŠEME SPOLJAŠNJE STOLARIJE	POS
OBJEKAT	UPRAVNI OBJEKAT FK DRINA - LJUBOVIJA	VIII'
NAZIV POZICIJE	PVC PROZOR - JEDNODELNI	

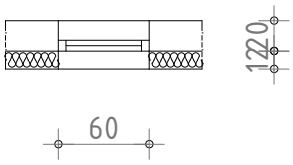

ИНЖЕЊЕРСКА КОМОРА СРБИЈЕ
Урош В. Лазић
дипл. инж. арх.
300 E437 07
ОДГОВОРНИ ПРОЈЕКТАНТ

OPIS:

Izrada, transport i montaža jednodelnog prozora, od pvc petokomornih profila u restoranu.
Prozor se sastoji iz 1 dela, koji se otvara, način otvaranja okretno/nagibni.
Profil je bele boje od PVC petokomornih profila Rehau Euro 70 ili sl.ično, gde je sistemska dubina štoka 70 mm. Prozori i vrata su zastakljeni niskoemisionim termoizolacionim staklom 4+16+4 (flot 4+16 inertni gas +4 niskoemisiono).Prozori moraju da zadovolje koeficienat toplotne provodljivosti UW = 1.2 W/m2K ili manje. Staklo peskirati.
Ugradnja prozora vrši se posredstvom čeličnih držača.
Okov: sistemski, u svemu prema kataloškoj specifikaciji proizvođača, tipa Maco Mult-itrend ili sl. dimenzinisanog i atestiranog za nosivost od 120 kg ili veću.
Prozore i vrata snadbeti visokokvalitetnim izmenjivim zaptivačima.
Ponudjači dostavljaju atesnu dokumentaciju da prozori zadovoljavaju traženi koeficient toplotne provodljivosti.

zidarska mera:	60/60	ukupno:
broj komada:	3	3
R 1:50	NAPOMENA: SVE MERE PRE IZRADE I UGRADNJE PROVERITI NA LICU MESTA	IDP-01-201701/1
		broj lista:08

1.6.1.B. UNUTRAŠNJA VRATA

DOMEXTRA	UNUTRAŠNJA STOLARIJA	POS
OBJEKAT	UPRAVNI OBJEKAT FK DRINA - LJUBOVIJA	1'
NAZIV POZICIJE	UNUTRAŠNJA JEDNOKRILNA VRATA	

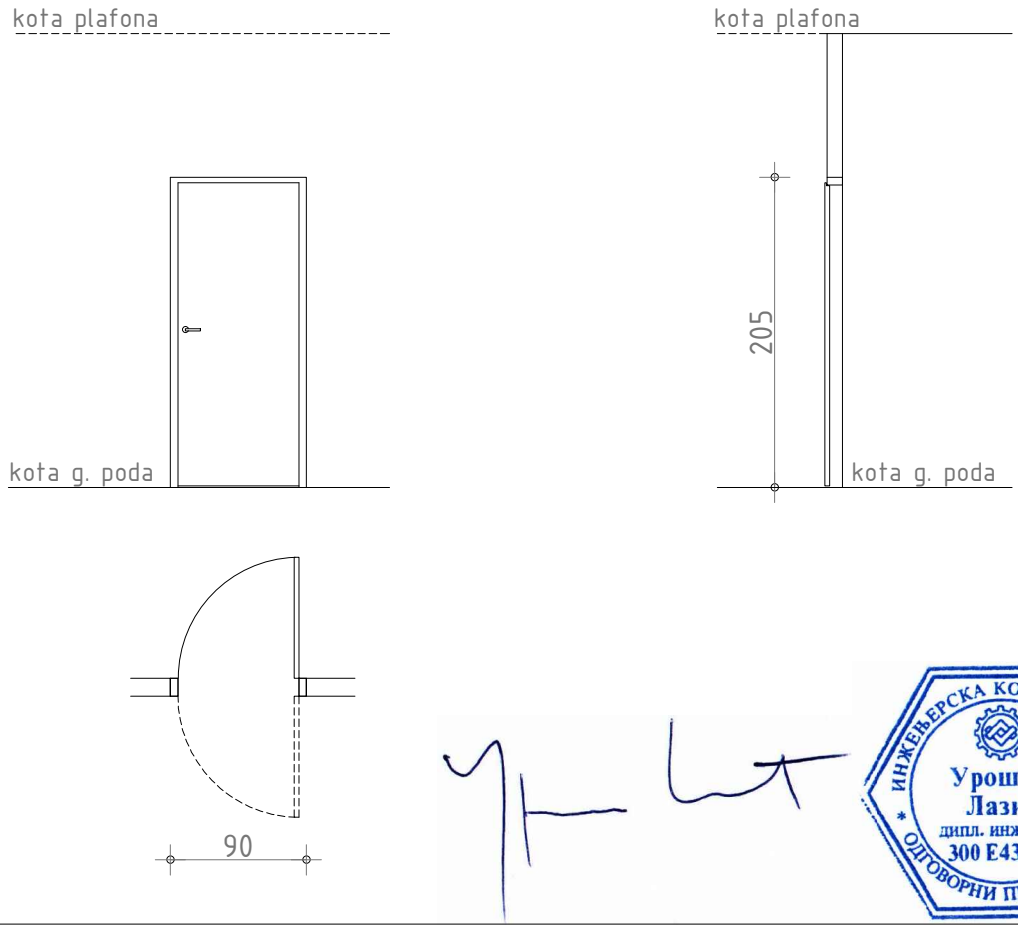

ИНЖЕЊЕРСКА КОМОРА СРБИЈЕ
Урош В. Лазић
дипл. инж. арх.
300 E437 07
ОДГОВОРНИ ПРОЈЕКТАНТ

OPIS:

Izrada i postavljanje jednokrilnih kuhinjski vrata. Vrata su aluminijumska, dimenzija 90x210cm. Dovratnik i ramovsku konstrukciju izraditi od Al profila, a ispunu krila od Al panela ispune i stakla, u dogovoru sa investitorom. Profile i ispunu krila plastificirati po izboru investitora. Način otvaranja vrata obrtni 180°. Vrata opremiti potrebnim okovom, šarkama i bravom. Na podu postaviti gumeni odbojnik. Obračun po komadu vrata.

zidarska mera:	90/205	ukupno:
leva:		1
desna:		0
R 1:50	NAPOMENA: SVE MERE PRE IZRADE I UGRADNJE NA LICU MESTA	IDP-01-201701/1
		broj lista:09

DOMEXTRA	UNUTRAŠNJA STOLARIJA	POS
OBJEKAT	UPRAVNI OBJEKAT FK DRINA - LJUBOVIJA	2'
NAZIV POZICIJE	UNUTRAŠNJA JEDNOKRILNA VRATA	

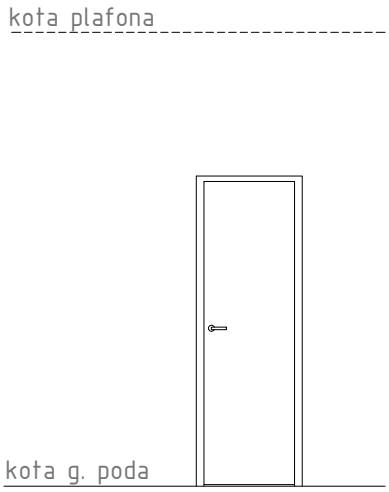

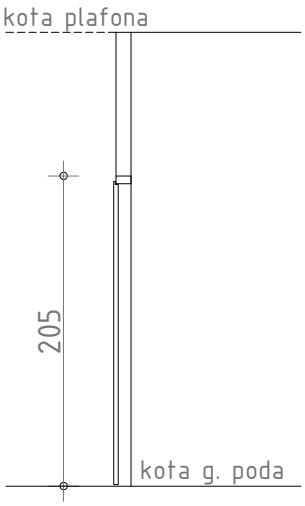

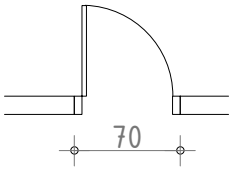

ИНЖЕЊЕРСКА КОМОРА СРБИЈЕ
Урош В. Лазић
дипл. инж. арх.
300 E437 07
ОДГОВОРНИ ПРОЈЕКТАНТ

OPIS:

Izrada i postavljanje jednokrilnih aluminijumskih vrata na mokrim čvorovima i magacinu, dimenzija 70x210cm. Dovratnik i ramovsku konstrukciju izraditi od Al profila, a ispunu krila od Al panela ispune. Krilo vrata raditi odignuto od poda 3cm radi održavanja. Profile i ispunu krila plastificirati po izboru investitora. Vrata opremiti potrebnim okovom, šarkama i cilindar bravom. Na podu postaviti gumeni odbojnik. Obračun po komadu vrata.

zidarska mera:	70/205	ukupno:
leva:		3
desna:		2
R 1:50	NAPOMENA: SVE MERE PRE IZRADE I UGRADNJE NA LICU MESTA	IDP-01-201701/1
		broj lista:10

1.7. GRAFIČKA DOKUMENTACIJA

- 01– SITUACIJA R 1:500
- 02 – OSNOVA PRIZEMLJA / KROVA – POSTOJEĆE R 1:150
- 03 – IZGLED ZAPAD / ISTOK – POSTOJEĆE R 1:150
- 04– IZGLED SEVER / JUG i PRESEK 1-1 – POSTOJEĆE R 1:150
- 05– OSNOVA PRIZEMLJA – RUŠI SE / ZIDA SE – NOVO R 1:150
- 06– OSNOVA PRIZEMLJA –NOVO R 1:150
- 07– OSNOVA RESTORANA– RUŠI SE / ZIDA SE – NOVO R 1:100
- 08 – OSNOVA RESTORANA– FUNKCIJA / KOTIRANO – NOVO R 1:100
- 09 – OSNOVA KROVNE KONSTRUKCIJE / KROVA – NOVO R 1:150
- 10 – PRESECI 1-1 i 2-2 – NOVO R 1:150
- 11 – IZGLEDI ISTOK / ZAPAD/ SEVER / JUG – NOVO R 1:150